IMP PUMPS Циркуляционный насос NMT SAN SMART C 32/40-180

Циркуляционные резьбовые (муфтовые) насосы · Артикул 979527153 · Серия NMT SMART

1. Обзор

Циркуляционный насос с мокрым ротором и с модулем связи. NMT SAN SMART C- энергоэффективный насос с электронным управлением для систем отопления, циркуляции ГВС, вентиляции,охлаждения и кондиционирования воздуха. В насосе постоянно измеряются давление и расход, скорость насоса автоматически регулируется в соответствии с выбранным режимом работы насоса.

Основные данные

Максимальная мощность, Вт	70
Максимальный напор, м	4,2
Максимальная производительность, м3/ч	8,6
Максимальная производительность, л/мин	143
Максимальная температура перекачиваемой жидкости, °C	+2...+65
Ответные соединения	Нет

2. Гидравлические характеристики

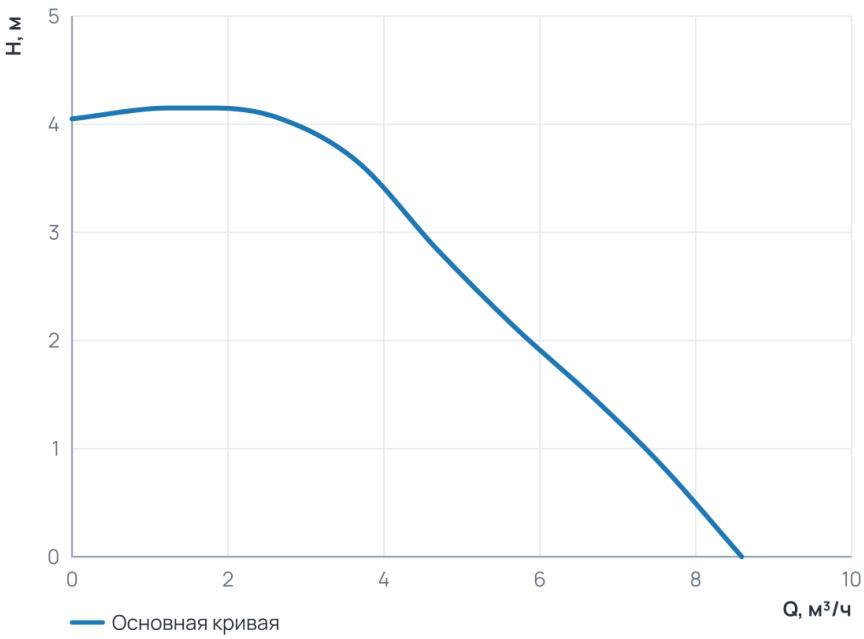

Рабочий диапазон

Подача Q	0 ... 8,6 м³/ч
Напор H	0 ... 4,2 м

3. Технические данные

Общие сведения

Тип	Насос	Серия	NMT SMART
Группа	32-40	Сдвоенный	Нет
Назначение	Отопление и ГВС	Гарантия, мес	24
Уровень шума, дБ	≤43	Ответные соединения	Нет

Гидравлические данные

Максимальный напор, м	4,2	Максимальное давление в системе, бар	10
Максимальная производительность, м3/ч	8,6	Максимальная производительность, л/мин	143

Перекачиваемая среда

Температура окружающей среды, °C	0...+40	Максимальное содержание этиленгликоля, %	Water VDI 2035
Максимальная температура перекачиваемой жидкости, °C	+2...+65		

Материалы

Материал вала	AISI 420	Материал корпуса	Бронза
Материал подшипника	Graphite, resin	Материал обмотки статора	Медь
Материал рабочего колеса	PES GF 30	Материал вала (Циркуляционные резьбовые (муфтовые) насосы)	AISI 420
Материал подшипника (Циркуляционные резьбовые (муфтовые) насосы)	Graphite, resin		

Монтаж и присоединение

Вес, кг	4	Присоединение	Муфтовое
Монтажная длина, мм	180	Присоединительный размер	G 2
Диаметр условного прохода, мм	32	Обороты макс., об/мин (Циркуляционные резьбовые (муфтовые) насосы)	2 800
Индекс энергоэффективности EEI (Циркуляционные резьбовые (муфтовые) насосы)	≤ 0,19		

Электродвигатель

Степень защиты	IP44	Номинальный ток, A	0,6
Обороты макс., об/мин	2 800	Параметры электросети	1~230 В, 50/60 Гц
Максимальная мощность, Вт	70	Максимальная мощность, кВт	0,07
Индекс энергоэффективности EEI	≤ 0,19	Частотное регулирование двигателя	Да

4. Габаритные размеры

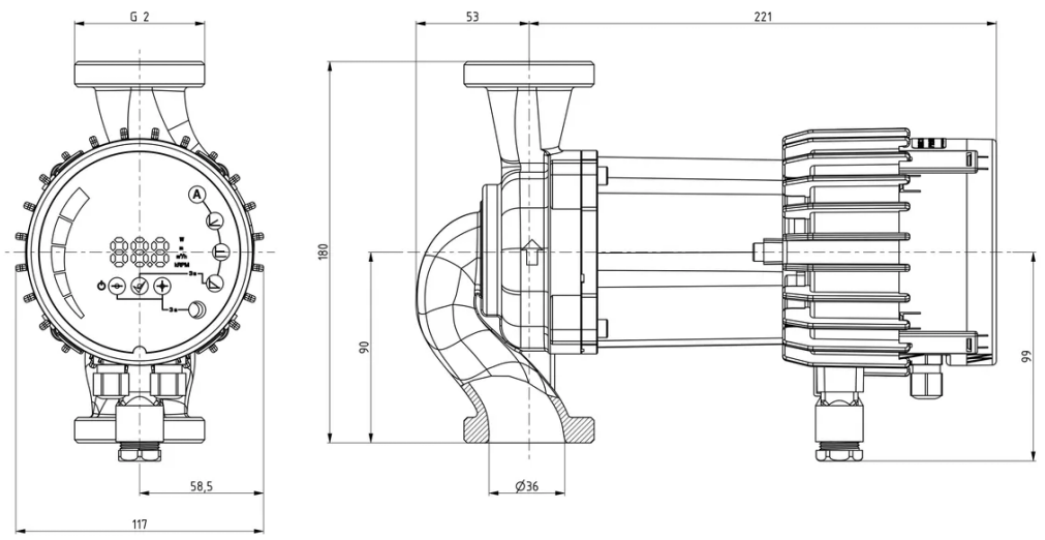

5. Данные для заказа

Наименование	Циркуляционный насос NMT SAN SMART C 32/40-180
Артикул	979527153
Производитель (марка)	IMP PUMPS
Серия	NMT SMART
Вид оборудования	Циркуляционные резьбовые (муфтовые) насосы
Вес, кг	4
Гарантия, мес	24

6. Документация

Разрешительные документы

- Сертификат ISO 9001:2015
- Декларация о соответствии RoHS и REACH

Гарантия

- Гарантийное заявление

3D и CAD-модели

- 3D-модель STEP NMT SAN SMART C 32/40-180
- Чертёж DXF NMT SAN SMART C 32/40-180

Прочее

- Габаритный чертёж NMT SAN SMART C 32/40-180
- Схема подключения NMT SMART

Документы прилагаются к товару — в карточке товара и в архиве документов для тендера.